Montageanleitung
GRÜN EAE SAFEX LIGHT HO

GRÜN

PSA-Anschlageinrichtung nach EN 795:2012

ACHTUNG: **DEUTSCH**

Die Montage und die Verwendung der Anschlageinrichtung sind erst zulässig, nachdem der Monteur und der Anwender die Montageanleitung und die GRÜN- Sicherheitshinweise in der jeweiligen Landessprache gelesen haben.

ATTENTION: **ENGLISH**

Installation and use of the safety product is only allowed after the installer or user has read the installation and GRÜN safety instruction in his or her native tongue.

Abbildung zeigt GRÜN EAE SAFEX LIGHT HO

Einbauort /Gebäude: _____

Datum der Inbetriebnahme: _____

Betreiber / Benutzer:

_____

Straße: _____

PLZ, Ort: _____

Tel.: _____

Fax: _____

E-Mail: _____

Anschlageinrichtungen
DIN EN 795:2012
www.dekra-siegel.de
DEKRA
geprüft

[28.10.2022]

© GRÜN GmbH, Irrtümer, Druckfehler, technische Änderungen vorbehalten!
© GRÜN GmbH. No liability for errors and printing errors. We reserve the right to make technical changes.

GRÜN GmbH Spezialmaschinenfabrik | Siegener Straße 81 - 83 | D -57234 Wilnsdorf-Niederdielfen
Tel./Phone: +49 (0) 2 71 - 39 88-0 | Fax: +49 (0) 2 71 - 39 88-159 | www.gruen-gmbh.de | info@gruen-gmbh.de

Inhaltsverzeichnis

Seite

1 TECHNISCHE DATEN 3
1.1 ALLGEMEINE INFORMATION ZUR MONTAGE 3
2 KENNZEICHNUNG 4
3 AUFBAU UND MONTAGE DER ANSCHLAGEINRICHTUNG 5
3.1 MATERIALÜBERSICHT: KONTERN IN HOLZ (1XM16) 6
3.2 MONTAGEANLEITUNG 6
3.3 MONTAGESKIZZEN: KONTERN IN HOLZ (1XM16) 7
4 NUTZUNG / GEBRAUCH DER ANSCHLAGEINRICHTUNG 8
5 ABNAHMESTELLE DER ANSCHLAGEINRICHTUNG 8
6 MONTAGEPROTOKOLL 9
7 KONTROLLKARTE „ÜBERPRÜFUNG“ 10
8 DACH- / POSITIONSSKIZZE EAE 11

© GRÜN GmbH, Irrtümer, Druckfehler, technische Änderungen vorbehalten!
© GRÜN GmbH. No liability for errors and printing errors. We reserve the right to make technical changes.

GRÜN GmbH Spezialmaschinenfabrik | Siegener Straße 81 - 83 | D -57234 Wilnsdorf-Niederdielfen
Tel./Phone: +49 (0) 2 71 - 39 88-0 | Fax: +49 (0) 2 71 - 39 88-159 | www.gruen-gmbh.de | info@gruen-gmbh.de

1 Technische Daten

Prüfnormen / Zulassungen der Anschlageinrichtung:

DIN EN	795:2012	Typ A	für	1 Benutzer
CEN/TS	16415:2017	Typ A	max.	3 Benutzer

Anschlageinrichtung GRÜN EAE SAFEX LIGHT HO:

Bauhöhe:	40mm -> max. 300mm
Material:	Edelstahl
Anschlussgewinde:	M16
Abmessung:	Ø16
Einsatztemperatur:	-40°C bis +70°C
Belastungsrichtung:	alle Richtungen
Lasteinleitung max.	14 kN

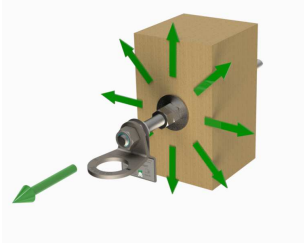

1.1 Allgemeine Information zur Montage

Montageuntergrund / Dachaufbau

Holzuntergrund	**mm**		
Mindestquerschnitt A	min. 120x120		DIN EN 388 min. C24
Randabstand (a_2)	min. 60		
Abstand Hirnholzende (a_{3t})	min. 200		DIN EN 1995

Der Untergrund muss Teil der statischen Grundkonstruktion sein.
Im Zweifelsfall ist dies von einem Baustatiker zu prüfen.

SAFEX LIGHT wurde geprüft und zertifiziert nach EN 795:2012 Typ: A
Die Prüfung erfolgte statisch und dynamisch am angegebenen Untergrund.

SAFEX LIGHT ist **nicht für seilunterstützte** Zugangs- und Positionierungsverfahren (SZP) geeignet (DIN EN 363:2019).

SAFEX LIGHT ist nicht zum Einbau / Montage im Flachdachbereich geeignet.

Die Anschlageinrichtung ist ab ~70 Kg plastisch verformbar!

© GRÜN GmbH, Irrtümer, Druckfehler, technische Änderungen vorbehalten!
© GRÜN GmbH. No liability for errors and printing errors. We reserve the right to make technical changes.

2 Kennzeichnung

Anschlageinrichtung

Abbildungsbeispiel

1	Logo: Hersteller	6	Serien-Nr. / Baujahr
2	Bezeichnung der Anschlageinrichtung	7	Montage- und Gebrauchsanweisung muss beachtet werden
3	Hinweise auf die Produktbeschreibung		
4	Max. Nutzeranzahl		
5	Norm mit Ausgabejahr		

Abnehmbare Wirbelöse (Anschlagpunkt)

Abbildungsbeispiel

1	Logo: Hersteller	4	Gebrauchshinweis: Im Sturzfall kommt es zur plastischen Verformung der Anschlageinrichtung
2	Symbol: Montage- und Gebrauchsanweisung beachten	5	Serien-Nr. / Baujahr
3	Norm mit Ausgabejahr		

© GRÜN GmbH, Irrtümer, Druckfehler, technische Änderungen vorbehalten!
© GRÜN GmbH. No liability for errors and printing errors. We reserve the right to make technical changes.

GRÜN GmbH Spezialmaschinenfabrik | Siegener Straße 81 - 83 | D -57234 Wilnsdorf-Niederdielfen
Tel./Phone: +49 (0) 2 71 - 39 88-0 | Fax: +49 (0) 2 71 - 39 88-159 | www.gruen-gmbh.de | info@gruen-gmbh.de

3 Aufbau und Montage der Anschlageinrichtung

Der Aufbau und die Montage gelten für alle Bauhöhen der Anschlageinrichtung.

Der Einbau der Einzelanschlageinrichtung erfolgt für einen gesicherten Zugang mit einem empfohlenen Mindestabstand von 2,5m zur Absturzkante. Vorzugsweise oberhalb der Benutzer. Die Anschlageinrichtung ist zur Überkopf-, Decken- und Wandmontage vorgesehen.

Die Anschlageinrichtung sollte im fertigen Einbauzustand nicht mehr als 300mm über dem Befestigungsuntergrund überstehen. Im Einzelfall kann der Überstand erhöht werden, wenn die Anschlageinrichtung durch geeignete Maßnahmen (z.B. Einbindung in die Fassadenbekleidung) zusätzlich gegen eine Verformung (ab 70Kg) stabilisiert wird.

Positionsskizze

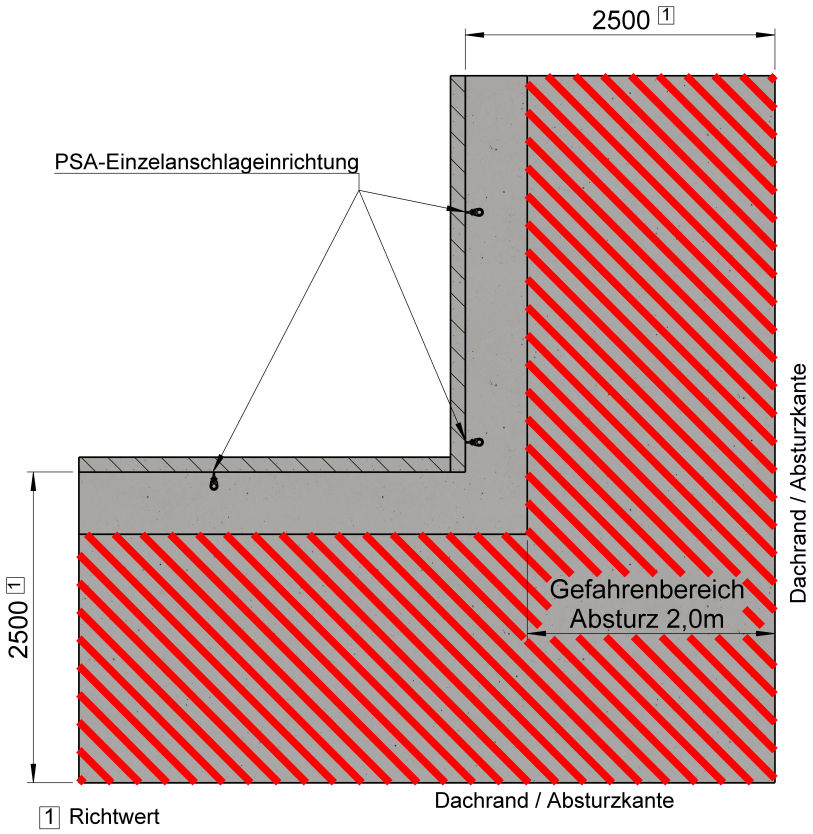

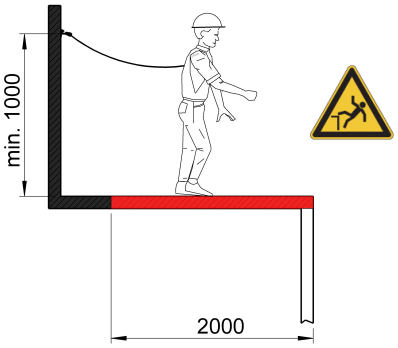

© GRÜN GmbH, Irrtümer, Druckfehler, technische Änderungen vorbehalten!
© GRÜN GmbH. No liability for errors and printing errors. We reserve the right to make technical changes.

Befestigung der Anschlageinrichtung im Untergrund

3.1 Materialübersicht: Kontern in Holz (1xM16)

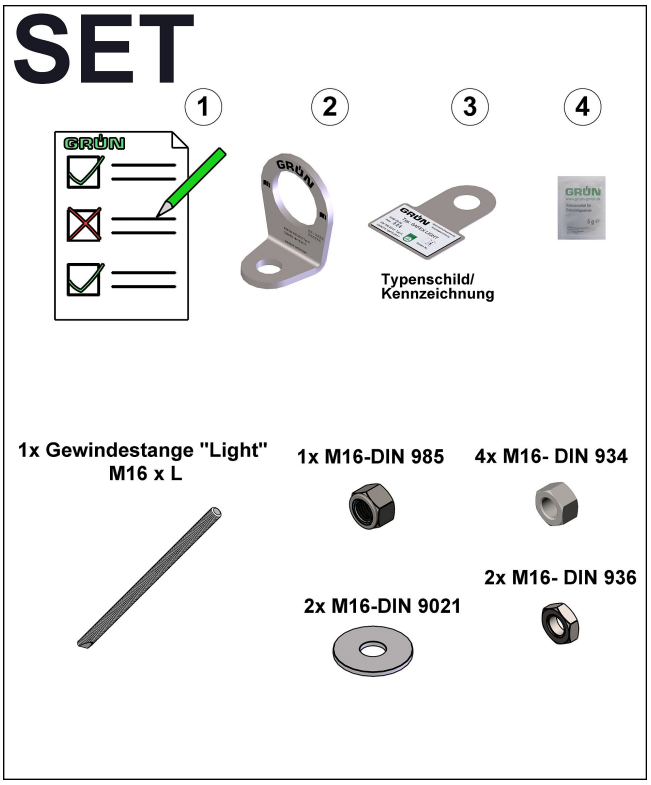

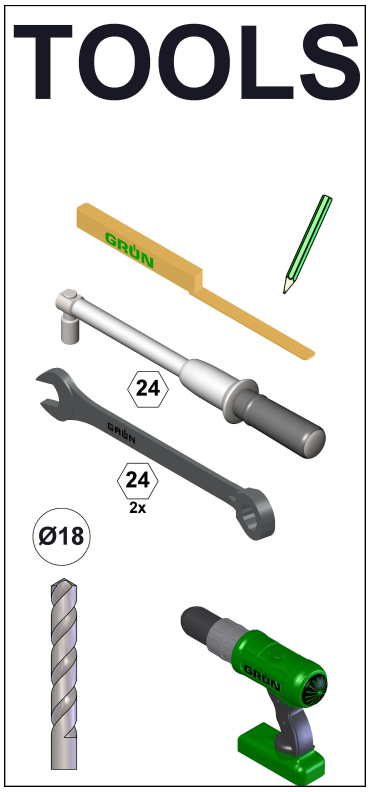

3.2 Montageanleitung

- Es darf nur das von Fa. GRÜN gelieferte Befestigungsmaterial verwendet werden. Einzelteile dürfen nicht ausgetauscht werden.
- Es gilt ausschließlich die Montageanleitung der Fa. GRÜN.
- Holzquerschnitt A: mind. 120x120 mm, Festigkeitsklasse min. C24
- Abstand zum Hirnholzende: min. 200mm, Randabstand: min. 60mm
- Bohrloch-ø: 18 mm
- Der freie Abstand zwischen Betonuntergrund und der Wirbelöse beträgt 40 – 300 mm. (s. Abb. A4)
- Nach Abschluss der Arbeiten die Montagedokumentation erstellen. (Montageprotokoll, Skizze, Foto)

© GRÜN GmbH, Irrtümer, Druckfehler, technische Änderungen vorbehalten!
© GRÜN GmbH. No liability for errors and printing errors. We reserve the right to make technical changes.

GRÜN GmbH Spezialmaschinenfabrik | Siegener Straße 81 - 83 | D -57234 Wilnsdorf-Niederdielfen
Tel./Phone: +49 (0) 2 71 - 39 88-0 | Fax: +49 (0) 2 71 - 39 88-159 | www.gruen-gmbh.de | info@gruen-gmbh.de

3.3 Montageskizzen: Kontern in Holz (1xM16)

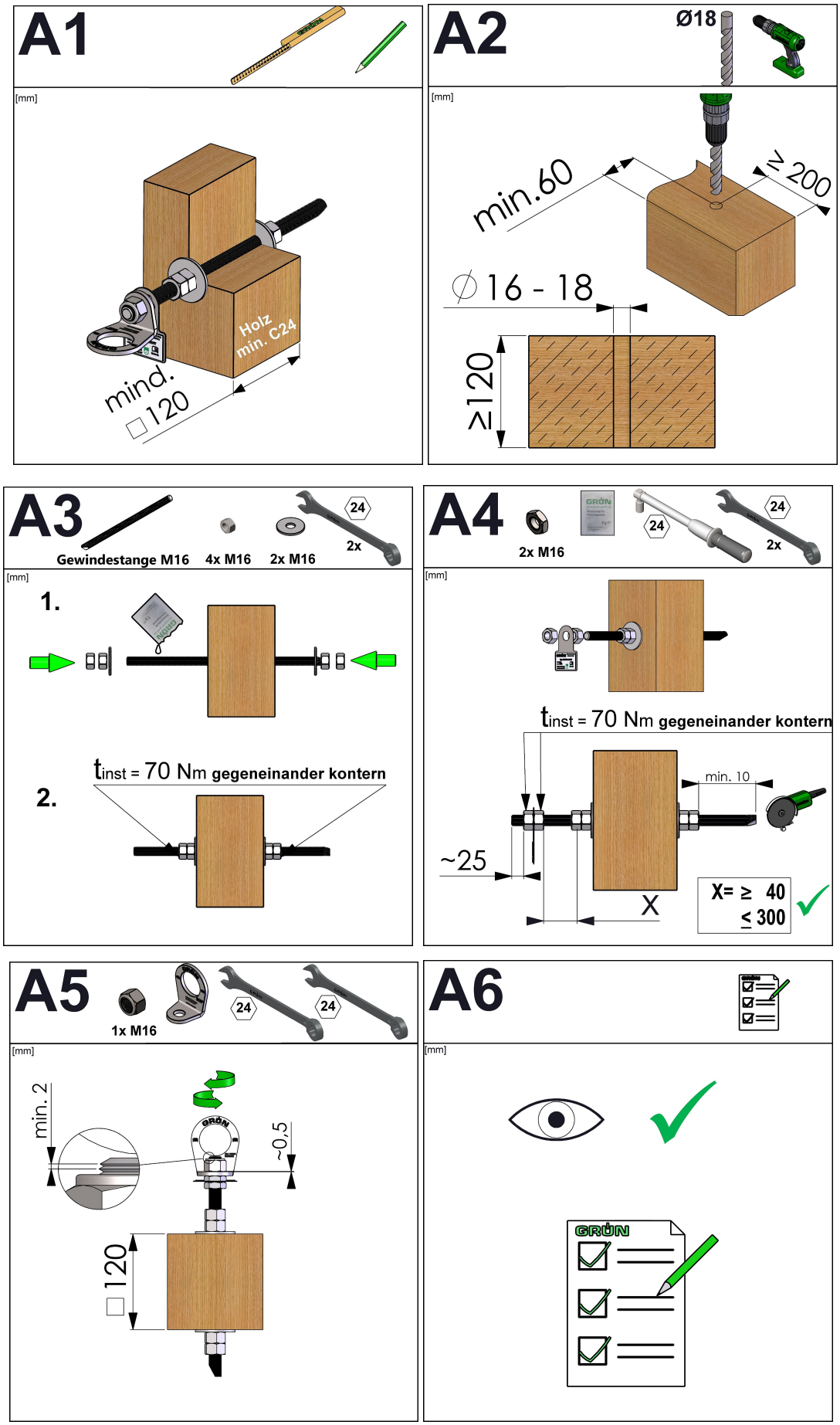

© GRÜN GmbH, Irrtümer, Druckfehler, technische Änderungen vorbehalten!
© GRÜN GmbH. No liability for errors and printing errors. We reserve the right to make technical changes.

4 Nutzung / Gebrauch der Anschlageinrichtung

Für den Gebrauch der Anschlageinrichtung die separate Broschüre:

„Sicherheitshinweise PSA-Anschlageinrichtungen GRÜN“

verwenden.

5 Abnahmestelle der Anschlageinrichtung

DEKRA Testing and Certification GmbH
Maschinen- und Bauteilsicherheit / Machinery and Component Safety
Dinnendahlstr. 9

44809 Bochum
Germany

Nr.: CE 0158

Urheberrechtshinweis
© GRÜN GmbH 2022. Alle Rechte vorbehalten. Diese urheberrechtlich geschützten Unterlagen dürfen – auch auszugsweise – nur mit vorheriger Genehmigung der GRÜN GmbH vervielfältigt, abgeändert oder in irgendeiner Form oder irgendeinem Medium weitergegeben oder in einer Datenbank oder einem anderen Datenspeichersystem gespeichert werden. Eine Verwendung ohne vorherige Genehmigung gilt als Verstoß gegen die jeweiligen Copyright-Bestimmungen.

© GRÜN GmbH, Irrtümer, Druckfehler, technische Änderungen vorbehalten!
© GRÜN GmbH. No liability for errors and printing errors. We reserve the right to make technical changes.

GRÜN GmbH Spezialmaschinenfabrik | Siegener Straße 81 - 83 | D -57234 Wilnsdorf-Niederdielfen
Tel./Phone: +49 (0) 2 71 - 39 88-0 | Fax: +49 (0) 2 71 - 39 88-159 | www.gruen-gmbh.de | info@gruen-gmbh.de

6 Montageprotokoll

Allgemeine Angaben

BV / Objekt: _____ **Standort der Anlage:** _____
Straße, Hausnummer

Absturzsicherung Typ: _____
PLZ, Ort

Auftraggeber:	**Auftragnehmer:**	**Montagefirma:**
Firmenbezeichnung / Name, Vorname	Firmenbezeichnung / Name, Vorname	Firmenbezeichnung / Name, Vorname
Straße, Hausnummer	Straße, Hausnummer	Straße, Hausnummer
PLZ, Ort	PLZ, Ort	PLZ, Ort
Tel. (dienstlich, mobil)	Tel. (dienstlich, mobil)	Tel. (dienstlich, mobil)

Befestigungsprotokoll

Datum	Standort	Befestigungsuntergrund	Bef.-material Vollständig montiert		Anzugs-moment

Die unterzeichnende Montagefirma versichert den ordnungsgemäßen Einbau nach Herstellerangaben (z.B. Überprüfung des Untergrundes etc.)

Foto - Dokumentation

Datum	Standort	Fotos / Dateiname

Der Auftraggeber nimmt die Leistungen des Auftragnehmers ab. Die Montageanleitungen und Sicherheitshinweise, Befestigungsprotokolle, Foto-Dokumentationen wurden dem Auftraggeber (Bauherrn) übergeben und sind dem Anwender zur Verfügung zu stellen. Beim Zugang zum Sicherungssystem sind die Positionen der Anschlageinrichtungen vom Bauherrn durch Pläne (z.B.: Skizze der Dachdraufsicht) zu dokumentieren.
Der Sachkundige mit dem Sicherheitssystem vertraute Monteur bestätigt, dass die aufgeführte Absturzsicherung hinsichtlich aller Einzelheiten aus der Montageanleitung des Herstellers montiert wurde. Die sicherheitstechnische Zuverlässigkeit wird durch den Montagebetrieb bestätigt.

Anmerkung: _____

Ort, Datum	Unterschrift Auftraggeber	Unterschrift Auftragnehmer / Monteur

(Diese Bescheinigung ist dem Bauherrn und dem Hersteller als Kopie zur ggf. erforderlichen Weitergabe an die zuständige Bauaufsichtsbehörde auszuhändigen)

© GRÜN GmbH, Irrtümer, Druckfehler, technische Änderungen vorbehalten!
© GRÜN GmbH. No liability for errors and printing errors. We reserve the right to make technical changes.

Name Montagebetrieb	Montagedatum	Objekt / Gebäudeteil / Standort
	GRÜN EAE SAFEX Light HO	
Datum der ersten Verwendung	**Typenbezeichnung**	**Seriennummer**
Herstellungsdatum		**Kaufdatum**
DIN EN 795:2012 Typ A CEN/TS 16415:2017		**GRÜN GmbH**
Regelwerk / Norm		**Hersteller**

	Regelmäßige Überprüfungen				
Datum	Grund der Bearbeitung (regelmäßige Überprüfung oder Instandhaltung)	Festgestellte Schäden (durchgeführte Instandsetzungen etc.)	Name und Unterschrift der Sachkundigen Person / Prüfer	Verwendungs-freigabe Ja / Nein	Nächste Prüfung

Checkliste zur Überprüfung einer Anschlageinrichtung:

- Montagedokumentation vorhanden
- Kennzeichnung lesbar
- Nachweis der letzten Überprüfung
- Sichtprüfung der Anschlageinrichtungen
  (Befestigungsmittel komplett, Verformung, lose Schrauben, Korrosion, Rüttelprobe von Hand)

Bei Beanspruchung durch Absturz ist die Anschlageinrichtung sofort dem Gebrauch zu entziehen und zu ersetzen. Dies trifft ebenfalls bei Beschädigungen der Anschlagmittel zu.

Eine Überprüfung der Anschlageinrichtung hat mind. alle 12 Monate zu erfolgen!
Wir empfehlen das Anbringen einer runden Prüfplakette an jeder Anschlageinrichtung.
(Art. 4955 0003- Rund ø15mm)

GRÜN GmbH Spezialmaschinenfabrik | Siegener Straße 81 - 83 | D -57234 Wilnsdorf-Niederdielfen
Tel./Phone: +49 (0) 2 71 - 39 88-0 | Fax: +49 (0) 2 71 - 39 88-159 | www.gruen-gmbh.de | info@gruen-gmbh.de

8 Dach- / Positionsskizze EAE

PSA - Anschlageinrichtung EN 795:2012

GRÜN EAE SAFEX LIGHT HO

Beim Dachzugang (Systemzugang) ist dieser Hinweis vom Bauherrn gut sichtbar anzubringen:

Die Benutzung darf nur entsprechend der Sicherheitshinweise erfolgen.

Aufbewahrungsort der Montageanleitung und der Sicherheitshinweise, Prüfprotokolle, etc. ist:

_____

Übersichtsplan mit der Lage der Anschlageinrichtungen:

- Hersteller und Systembezeichnung: GRÜN EAE SAFEX LIGHT
- Datum der letzten Prüfung: siehe Prüfbuch / Kontrollkarte
- Höchstzahl der zu sichernden Personen: 3 Personen
- Notwendigkeit von Falldämpfern: ja (6kN)
- Der erforderliche Mindestfreiraum unter der Absturzkante zum Boden errechnet sich:

Herstellerangabe der verwendeten Persönlichen Schutzausrüstung
+ Körpergröße + 1m Sicherheitsabstand.

Sicherheitstechnik für Dach, Fassade und Industrie

GRÜN

Spezialmaschinenfabrik für Dach, Bau und Straße
Siegener Straße 81-83
57234 Wilnsdorf / GERMANY

Tel. +49 (0) 271 - 39 88-0
Fax +49 (0) 271 - 39 88-158
E-Mail info@gruen-gmbh.de
www.absturzsicherungen-gruen.de