Einbauanleitung
SAFEX-ESE Klemmen um Träger / Export

Artikel-Nr. 4600 00 00 **PSA-Anschlageinrichtung nach EN 795:2012**

ACHTUNG: **DEUTSCH**

Die Montage und die Verwendung der Anschlageinrichtung sind erst zulässig, nachdem der Monteur und der Anwender die Einbauanleitung und die GRÜN Sicherheitshinweise in der jeweiligen Landessprache gelesen hat.

ATTENTION: **ENGLISH**

Assembling and using of the safety product is only allowed after the assembler and user read the installation and safety instruction in his national language.

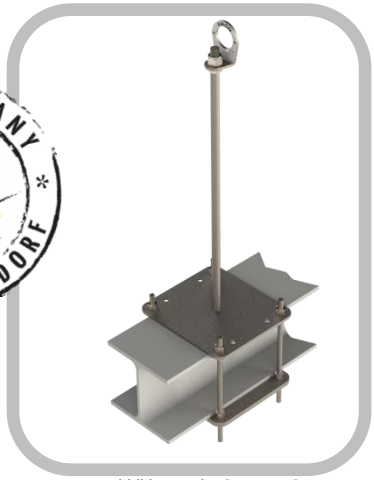

Abbildung zeigt SAFEX-ESE

Einbauort / Gebäude: _____

Datum der Inbetriebnahme: _____

Betreiber / Benutzer:

_____

Straße: _____

PLZ, Ort: _____

Tel.: _____

Fax: _____

Email: _____

QR-Code GRÜN

© GRÜN GmbH, Irrtümer, Druckfehler, technische Änderungen vorbehalten!
© GRÜN GmbH. No liability for errors and printing errors. We reserve the right to make technical changes.

GRÜN GmbH Spezialmaschinenfabrik | Siegener Straße 81 - 83 | D -57234 Wilnsdorf-Niederdielfen
Tel./Phone: +49 (0) 2 71 - 39 88-0 | Fax: +49 (0) 2 71 - 39 88-159 | www.gruen-gmbh.de | info@gruen-gmbh.de
[25.09.2020]

Die jeder Anschlageinrichtung beigefügte Einbauanleitung und die GRÜN-Sicherheitshinweise sind vor der Installation und jedem Gebrauch unbedingt durchzulesen und beim Hausmeister oder in der Nähe der Anschlageinrichtung aufzubewahren.

Inhaltsverzeichnis

1. WICHTIGER HINWEIS: 3
2. TECHNISCHE DATEN 3
2.1. ALLGEMEINE INFORMATION ZUR MONTAGE 3
3. KENNZEICHNUNG DER ANSCHLAGEINRICHTUNG (EN 365) 4
4. AUFBAU UND MONTAGE DER ANSCHLAGEINRICHTUNG 5
5. EINBAUVARIANTE: KLEMMEN / KONTERN UM BALKEN / TRÄGER 6
5.1. MONTAGEANLEITUNG: KLEMMEN / KONTERN 6
5.2. MONTAGEANLEITUNG: „KLEMMEN OHNE ZWISCHENLAGE“: 7
5.3. MONTAGEANLEITUNG „KLEMMEN MIT ZWISCHENLAGE“: 8
5.4. ANBAU ANSCHLAGPUNKTE (ÖSE) 9
6. ABNAHMESTELLE DER ANSCHLAGEINRICHTUNG 9
7. KONTROLLKARTE „ÜBERPRÜFUNG“ 10
8. MONTAGEPROTOKOLL 11
9. NOTIZEN 13

© GRÜN GmbH, Irrtümer, Druckfehler, technische Änderungen vorbehalten!
© GRÜN GmbH. No liability for errors and printing errors. We reserve the right to make technical changes.

1. WICHTIGER HINWEIS:

- Die Montage und die Verwendung der Anschlageinrichtung sind erst zulässig, nachdem der Monteur die Einbauanleitung und die Benutzer die Sicherheitshinweise in der jeweiligen Landessprache gelesen haben.
- Die Benutzer der Anschlageinrichtung müssen die allgemein gültige Broschüre:

  „Sicherheitshinweise PSA - Anschlageinrichtungen GRÜN“

  vor der Verwendung der Anschlageinrichtung gelesen und verstanden haben und sich an die Herstelleranweisungen halten.
- Für den Einbau der Anschlageinrichtung in der BRD nach Landesbauordnung muss zusätzlich zur DIBt-Zulassung ein Tragfähigkeitsnachweis für die Unterkonstruktion erstellt werden. siehe Zulassung Z-14.9-725.

2. Technische Daten

Normen / Zulassungen der Anschlageinrichtung:

DIN EN 795:2012	Typ A	max. 1 Person
CEN/TS 16415:2013		max. 4 Personen
DIBt Zulassung Z-14.9-725		

Anschlageinrichtung „SAFEX – ESE“

Bauhöhe :	200mm bis 1.000mm
Material:	Edelstahl A2
Grundplatte:	200 x 220mm
Konterplatte:	200 x 220mm St-verz.
Belastungsrichtung:	parallel zur Befestigungsfläche

2.1. *Allgemeine Information zur Montage*

Materialdaten Dachaufbau / Untergrund

Untergrund	Abmessung	
Balken / Träger	max. 160mm	

Der Untergrund muss Teil der statischen Grundkonstruktion sein.
Im Zweifelsfall ist dies von einem Baustatiker zu prüfen.

SAFEX-ESE wurde geprüft und zertifiziert nach EN 795:2012 Typ: A
Die Prüfung erfolgte statisch und dynamisch am jeweiligen Originaluntergrund.

SAFEX-ESE ist als Unterkonstruktion zur Befestigung der Seilzwischenhalter der Horizontalen Anschlageinrichtung Greenline ® (Seilsicherungssystem) nach DIN EN 795 Typ C geeignet.

SAFEX-ESE ist **nicht** zum Seilunterstützten Arbeiten geeignet (EN 795).

© GRÜN GmbH, Irrtümer, Druckfehler, technische Änderungen vorbehalten!
© GRÜN GmbH. No liability for errors and printing errors. We reserve the right to make technical changes.

3. Kennzeichnung der Anschlageinrichtung (EN 365)

Typenschild

Abbildungsbeispiel Kennzeichnung

1	Logo: Hersteller	6	Serien-Nr. / Baujahr
2	Bezeichnung der Anschlageinrichtung	7	Montage- und Gebrauchsanweisung muss beachtet werden
3	Hinweise auf die Produktbeschreibung		
4	Max. Nutzeranzahl		
5	Norm mit Ausgabejahr		

Kennzeichnung abnehmbare Anschlagpunkte

gekantet

1	Logo: Hersteller / Bezeichnung	5	Gebrauchshinweis: Im Sturzfall kommt es zur plastischen Verformung des Produktes
2	Symbol: Montage- und Gebrauchsanweisung beachten	6	Serien-Nr. / Baujahr
3	Norm mit Ausgabejahr		

flach

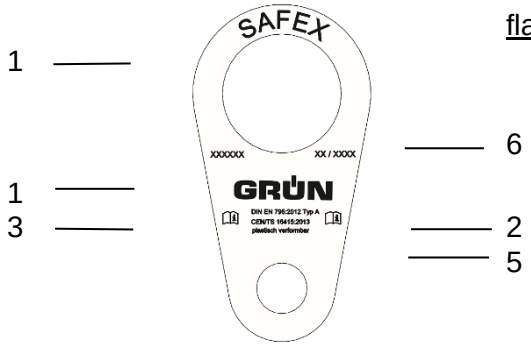

1	Logo: Hersteller / Bezeichnung	5	Gebrauchshinweis: Im Sturzfall kommt es zur plastischen Verformung des Produktes
2	Symbol: Montage- und Gebrauchsanweisung beachten	6	Serien-Nr. / Baujahr
3	Norm mit Ausgabejahr		

© GRÜN GmbH, Irrtümer, Druckfehler, technische Änderungen vorbehalten!
© GRÜN GmbH. No liability for errors and printing errors. We reserve the right to make technical changes.

4. Aufbau und Montage der Anschlageinrichtung

Der Aufbau und die Montage gilt für alle Bauhöhen der Anschlageinrichtung.

Der Einbau der Anschlageinrichtungen „SAFEX-ESE" erfolgt mit einem empfohlenen Mindestabstand von 2,5m zur Dachkante / Absturzkante.
Grundvoraussetzung ist eine statisch tragfähige Unterkonstruktion und die Einhaltung der Einbauanleitung und der Sicherheitshinweis.
Bestehen Zweifel zur Untergrundbeschaffenheit ist ein Baustatiker hinzuzuziehen.

Der Einzelanschlagpunkt muss so positioniert werden, dass bei einem Sturz über die Absturzkante maximal der Sturzfaktor 1 (= max. 2 m) entsteht. -> siehe Skizze „Sturzfaktor“

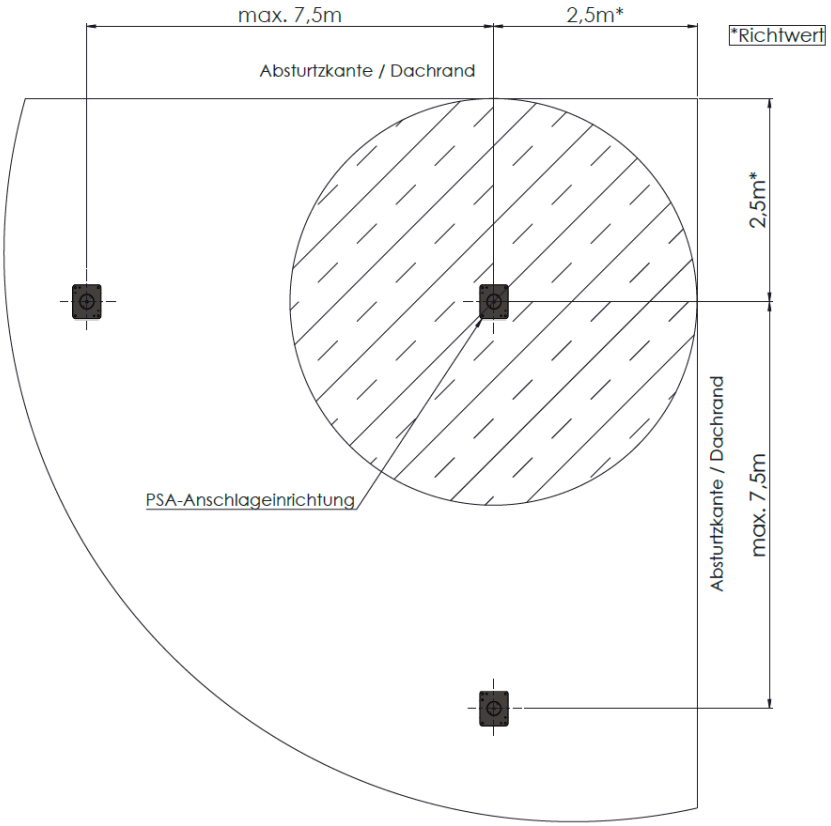

© GRÜN GmbH, Irrtümer, Druckfehler, technische Änderungen vorbehalten!
© GRÜN GmbH. No liability for errors and printing errors. We reserve the right to make technical changes.

5. Einbauvariante: Klemmen / Kontern um Balken / Träger

Typ: SAFEX-ESE Bauhöhe 200mm bis 1000mm Klemmen / Kontern um bauseitiges Bauteil / Träger		**Art.-Nr.**	**4600 00 00**
Befestigungszubehör			
Befestigungsset 500 mm bestehend aus:		**Art.-Nr.**	**4603 00 00**
Befestigungsset 1000 mm bestehend aus:		**Art. -Nr.**	**4607 00 00**
1	Stück Konterplatte 200 x 220 - Verzinkt	Art.-Nr.	4600 10 15
4	Stück Gewindestange M 10 x 500 bzw. 1000mm	Art.-Nr.	9817 05 10
16	Stück Unterlegscheiben U 10 - DIN 125	Art.-Nr.	9856 00 10
16	Stück Sechskantmuttern M10 A2	Art.-Nr	9822 10 10

Es darf nur das von GRÜN gelieferte Befestigungsmaterial verwendet werden.
Einzelteile dürfen nicht ausgetauscht werden.

5.1. *Montageanleitung: Klemmen / Kontern*

Durch Verdrehen der Grundplatte kann um eine max. Trägerbreite von 160mm geklemmt werden.
Die Befestigung der Anschlageinrichtung auf dem Untergrund erfolgt immer mit vier Gewindestangen und einem quadratischen Lochbild von 160 x180mm oder 90 x 180mm.

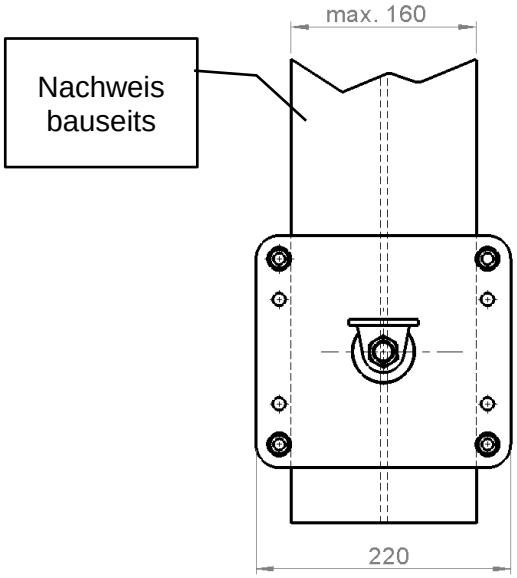

Platte um 90° gedreht

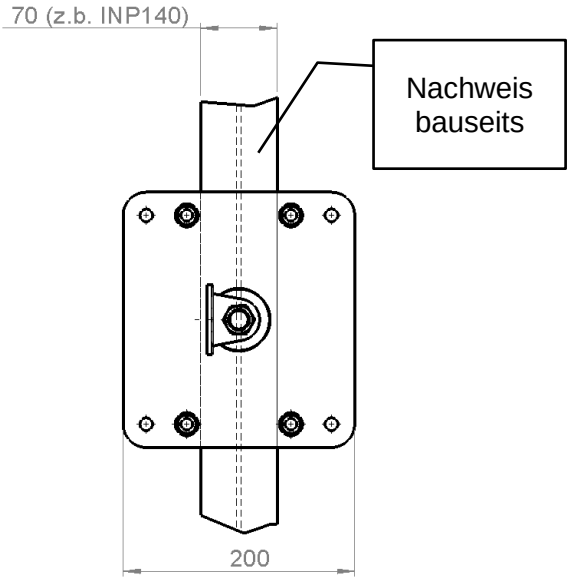

© GRÜN GmbH, Irrtümer, Druckfehler, technische Änderungen vorbehalten!
© GRÜN GmbH. No liability for errors and printing errors. We reserve the right to make technical changes.

5.2. *Montageanleitung: „Klemmen ohne Zwischenlage“:*

- Die Befestigung der Anschlageinrichtung erfolgt mit:
  1 Stück Konterplatte 220 x 200 mm, 6 mm stark,
  4 Stück Gewindestangen M 10-A2, 16 Stück Sechskantmuttern M10-A2 und
  16 Stück Unterlegscheiben U10-A2, DIN 125

Befestigung um Balken / Träger (Montageskizze 1)

- Anschlageinrichtung mittig auf dem Träger (max. 160 mm breit) ausrichten.
- 4x Konter-Muttern Nr. 1 jeweils ca. 30 mm auf die Gewindestangen aufschrauben, Unterlegscheibe auflegen und die Gewindestangen von unten durch die Löcher der Grundplatte stecken.
- Sechskantmuttern Nr. 2 auf der Oberseite der Grundplatte mit Unterlegscheibe auf die Gewindestangen bündig aufschrauben und mit Muttern Nr. 1 fest kontern.
- Kontermuttern Nr. 4 von unten jeweils bis zu einer Höhe von mindestens 10 mm oberhalb der Unterkante des Trägers auf die Gewindestangen aufschrauben.
- Konterplatte mit den Unterlegscheiben der Kontermuttern Nr. 4 auf die Gewindestangen aufschieben und mit den Muttern Nr. 3 und Unterlegscheiben befestigen.
  Sicherstellen, dass die Konterplatte auf der Balken-/Trägerfläche komplett aufliegt.
  Alle Muttern Nr. 3 fest anziehen, **danach** mit Muttern Nr. 4 kontern.
  Anzugmoment für alle Muttern $t_{inst.}$= 32Nm.
- Anschlageinrichtung auf einwandfreien, festen Sitz kontrollieren.

ACHTUNG:
Unsachgemäße Montage kann zum Versagen (Kaltverschweißung/Fressen/Bruch) der Schraubverbindung führen.
Wir empfehlen die Schraubverbindungen zusätzlich zu verkleben. (z.B. Loctite 243)

Montageskizze 1

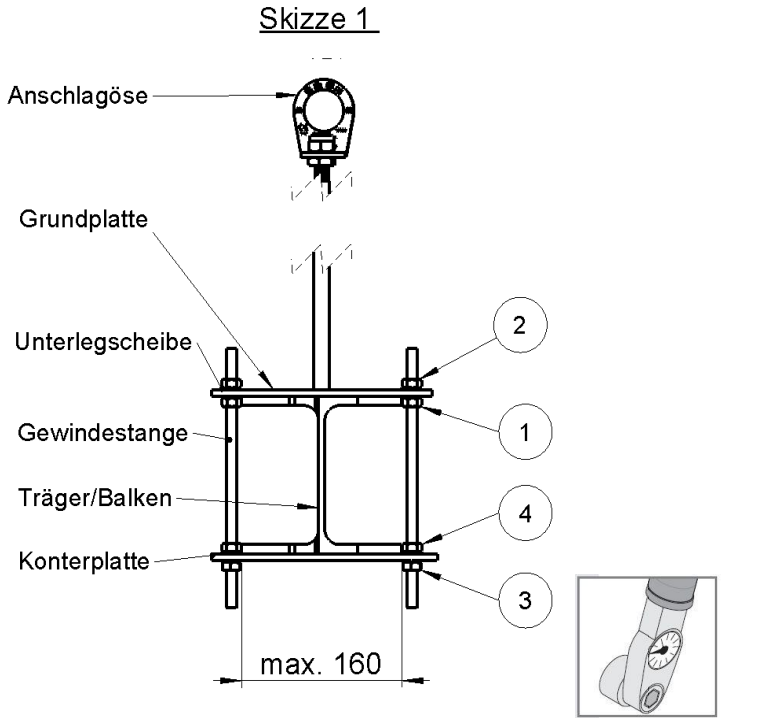

M10: t_{inst}=32 Nm

© GRÜN GmbH, Irrtümer, Druckfehler, technische Änderungen vorbehalten!
© GRÜN GmbH. No liability for errors and printing errors. We reserve the right to make technical changes.

5.3. *Montageanleitung „Klemmen mit Zwischenlage“:*

Befestigung auf Leichtbeton, Holz o.ä. um den Träger (Montageskizze 2):

- Anschlageinrichtung mittig über dem Träger ausrichten und die Position der vier Bohrungen durch das Lochbild der Grundplatte auf der Zwischenlage anzeichnen.
  Die Anschlageinrichtung entfernen und Durchgangslöcher mit Bohrer Ø 13 mm herstellen.
  (Bei Befestigung auf Holz: Krallenscheiben (Sonder-Zubehör) oberflächenbündig in die Bohrlöcher einpressen.)
- Anschlageinrichtung erneut über die vorhandenen vier Bohrlöcher positionieren.
- 4x Konter-Muttern Nr. 1 jeweils ca. 30 mm + Stärke der Zwischenschicht auf die Gewindestangen aufschrauben, eine Unterlegscheibe auflegen und die Gewindestangen von unten durch die Löcher der Grundplatte stecken.
- Sechskantmuttern Nr. 2 auf der Oberseite der Grundplatte mit Unterlegscheibe auf die Gewindestangen bündig aufschrauben und mit Muttern Nr. 1 fest kontern.
- Kontermuttern Nr. 4 von unten auf jede Gewindestange bis zu einer Höhe von mindestens 10 mm oberhalb der Trägerunterkante aufschrauben.
- Konterplatte mit den Unterlegscheiben der Kontermuttern Nr. 4 auf die Gewindestangen aufschieben und mit den Muttern Nr. 3 und Unterlegscheiben befestigen.
  Sicherstellen, dass die Konterplatte auf der Balken-/Trägerfläche komplett aufliegt
  Alle Muttern Nr. 3 fest anziehen, **danach** mit Muttern Nr. 4 kontern.
  Anzugmoment für alle Muttern $t_{inst.}$= 32Nm.
- Anschlageinrichtung auf einwandfreien, festen Sitz prüfen.

ACHTUNG:
Unsachgemäße Montage kann zum Versagen (Kaltverschweißung/Fressen/Bruch) der Schraubverbindung führen.
Wir empfehlen die Schraubverbindungen zusätzlich zu verkleben. (z.B. Loctite 243)

Montageskizze 2

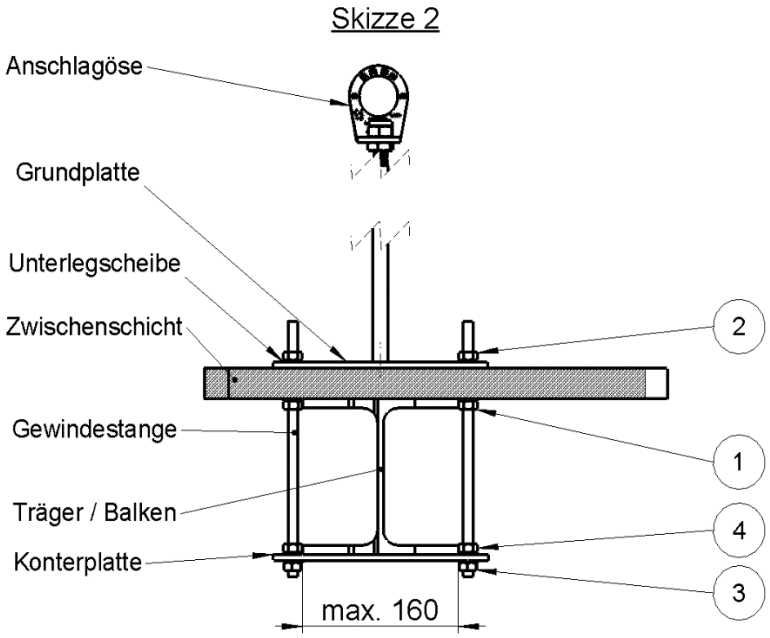

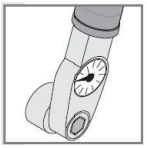

M10: t_{inst}=32 Nm

© GRÜN GmbH, Irrtümer, Druckfehler, technische Änderungen vorbehalten!
© GRÜN GmbH. No liability for errors and printing errors. We reserve the right to make technical changes.

5.4. *Anbau Anschlagpunkte (Öse)*

(siehe auch separate Broschüre: Sicherheitshinweise „SAFEX-ESE“)

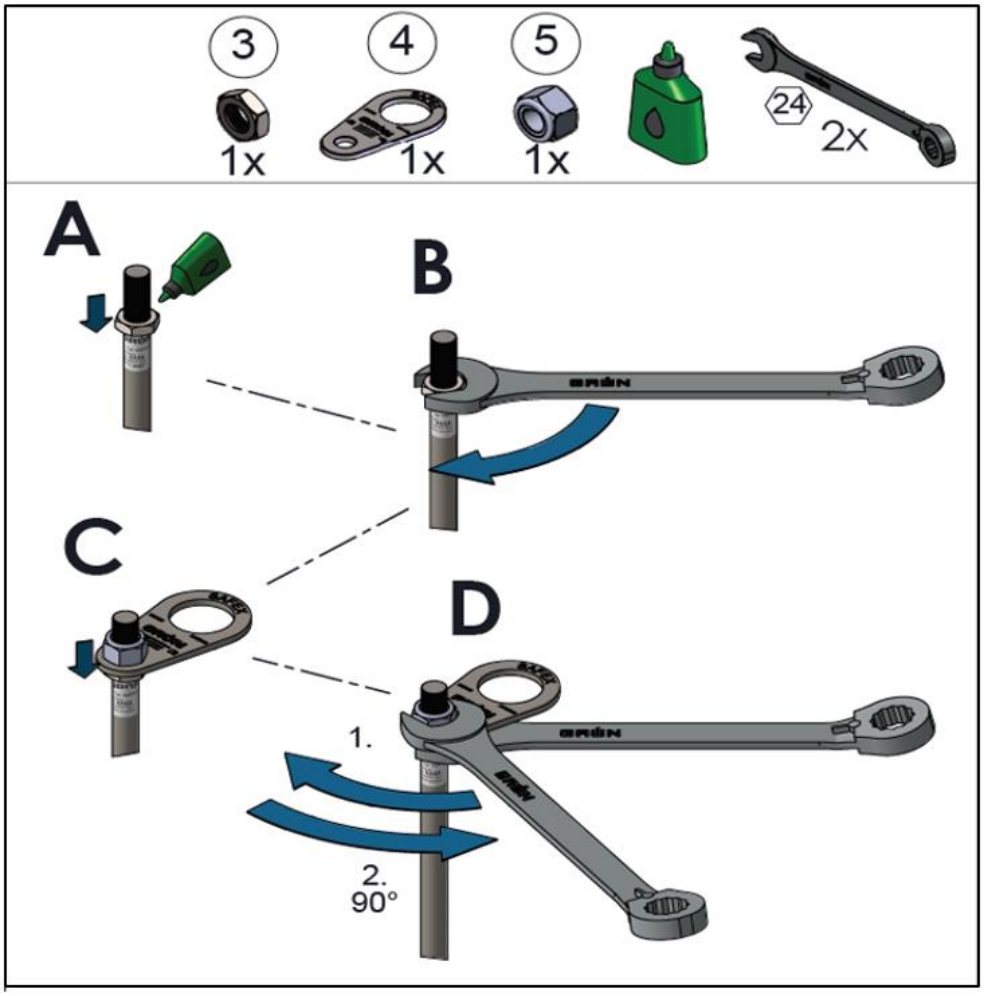

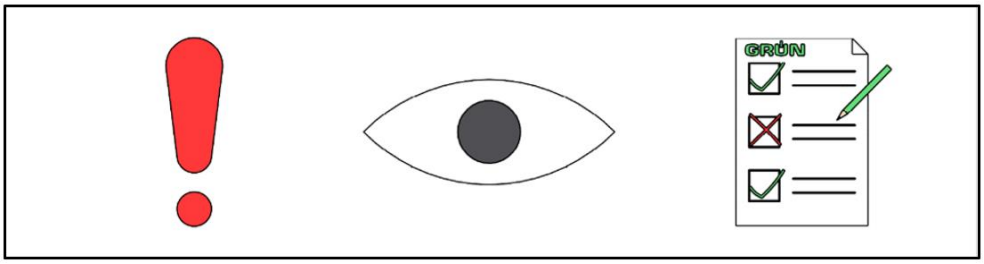

© GRÜN GmbH, Irrtümer, Druckfehler, technische Änderungen vorbehalten!
© GRÜN GmbH. No liability for errors and printing errors. We reserve the right to make technical changes.

6. Abnahmestelle der Anschlageinrichtung

DEKRA Testing and Certification GmbH
Maschinen- und Bauteilsicherheit / Machinery and Component Safety
Dinnendahlstr. 9

44809 Bochum
Germany

Nr.: CE 0158

Urheberrechtshinweis
© GRÜN GmbH 2020. Alle Rechte vorbehalten. Diese urheberrechtlich geschützten Unterlagen dürfen – auch auszugsweise – nur mit vorheriger Genehmigung der GRÜN GmbH vervielfältigt, abgeändert oder in irgendeiner Form oder irgendeinem Medium weitergegeben oder in einer Datenbank oder einem anderen Datenspeichersystem gespeichert werden. Eine Verwendung ohne vorherige Genehmigung gilt als Verstoß gegen die jeweiligen Copyright-Bestimmungen.

Name Montagebetrieb	Montagedatum	Objekt / Gebäudeteil / Standort
	SAFEX-ESE	
Datum der ersten Verwendung	**Typenbezeichnung**	**Seriennummer**
DIN EN 795:2012 Typ A CEN/TS 16415:2013		**GRÜN GmbH**
Regelwerk / Norm		**Hersteller**

	Regelmäßige Überprüfungen / Reparaturen				
Datum	Grund der Bearbeitung (regelmäßige Überprüfung oder Instandhaltung)	Festgestellte Schäden (durchgeführte Instandsetzungen etc.)	Name und Unterschrift der Sachkundigen Person / Prüfer	Verwendungs-freigabe Ja / Nein	Nächste Prüfung

Checkliste zur Überprüfung einer Anschlageinrichtung (Auswahl)

- Montagedokumentation vorhanden
- Kennzeichnung lesbar
- Nachweis der letzten Überprüfung
- Sichtprüfung der Anschlageinrichtungen /Anschlagpunkte
  (Befestigungsmittel komplett, Verformung, lose Schrauben, Korrosion, Rüttelprobe von Hand)

Bei Beanspruchung durch Absturz oder bei bestehenden Zweifeln ist die Anschlageinrichtung sofort dem Gebrauch zu entziehen und dem Hersteller oder einer sachkundigen Werkstatt zur Prüfung und Reparatur zu senden. Dies trifft ebenfalls bei Beschädigungen der Anschlagmittel zu.

Nach DGUV Regel 112-198 muss die Montagedokumentation zur Einsicht aufbewahrt werde.
Eine Überprüfung der Anschlageinrichtung hat mind. alle 12 Monate zu erfolgen!
Wir empfehlen das anbringen einer runden Prüfplakette an jeder Anschlageinrichtung.
(Art. 4955 0003- Rund ø15mm)

© GRÜN GmbH, Irrtümer, Druckfehler, technische Änderungen vorbehalten!
© GRÜN GmbH. No liability for errors and printing errors. We reserve the right to make technical changes.

8. Montageprotokoll

Allgemeine Angaben

BV / Objekt: _____

Standort der Anlage: _____
Straße, Hausnummer
_____
PLZ, Ort

Absturzsicherung Typ: _____

Auftraggeber:	**Auftragnehmer:**	**Montagefirma:**
Firmenbezeichnung / Name, Vorname	Firmenbezeichnung / Name, Vorname	Firmenbezeichnung / Name, Vorname
Straße, Hausnummer	Straße, Hausnummer	Straße, Hausnummer
PLZ, Ort	PLZ, Ort	PLZ, Ort
Tel. (dienstlich, mobil)	Tel. (dienstlich, mobil)	Tel. (dienstlich, mobil)

Befestigungsprotokoll

Datum	Standort	Befestigungsuntergrund	Befest.-material Vollständig montiert		Anzugs-moment

Die unterzeichnende Montagefirma versichert den ordnungsgemäßen Einbau nach Herstellerangaben (z.B. Überprüfung des Untergrundes etc.)

Foto - Dokumentation

Datum	Standort	Fotos / Dateiname

Der Auftraggeber nimmt die Leistungen des Auftragnehmers ab. Die Einbauanleitungen und Sicherheitshinweise, Befestigungsprotokolle, Foto-Dokumentationen wurden dem Auftraggeber (Bauherrn) übergeben und sind dem Anwender zur Verfügung zu stellen. Beim Zugang zum Sicherungssystem sind die Positionen der Anschlageinrichtungen vom Bauherrn durch Pläne (z.B.: Skizze der Dachdraufsicht) zu dokumentieren.
Der Sachkundige mit dem Sicherheitssystem vertraute Monteur bestätigt, dass die aufgeführte Absturzsicherung hinsichtlich aller Einzelheiten fachgerecht und unter Einhaltung aller Bestimmungen der bauaufsichtlichen Zulassung Z-14.9-725 des Deutschen Instituts für Bautechnik und den Einbauanleitungen des Herstellers montiert wurde. Die sicherheitstechnische Zuverlässigkeit wird durch den Montagebetrieb bestätigt.

Anmerkung: _____

Ort, Datum	Unterschrift Auftraggeber	Unterschrift Auftragnehmer / Monteur

(Diese Bescheinigung ist dem Bauherrn und dem Hersteller als Kopie zur ggf. erforderlichen Weitergabe an die zuständige Bauaufsichtsbehörde auszuhändigen)

© GRÜN GmbH, Irrtümer, Druckfehler, technische Änderungen vorbehalten!
© GRÜN GmbH. No liability for errors and printing errors. We reserve the right to make technical changes.

GRÜN GmbH Spezialmaschinenfabrik | Siegener Straße 81 - 83 | D -57234 Wilnsdorf-Niederdielfen
Tel./Phone: +49 (0) 2 71 - 39 88-0 | Fax: +49 (0) 2 71 - 39 88-159 | www.gruen-gmbh.de | info@gruen-gmbh.de

PSA - Anschlageinrichtung EN 795:2012
„SAFEX-ESE“

Beim Dachzugang (Systemzugang) ist dieser Hinweis vom Bauherrn gut sichtbar anzubringen:

Die Benutzung darf nur entsprechend der Sicherheitshinweise erfolgen.

Aufbewahrungsort der Einbauanleitung und der Sicherheitshinweise, Prüfprotokolle, etc. ist:

_____

Übersichtsplan mit der Lage der Anschlagseinrichtungen:

- Hersteller und Systembezeichnung: GRÜN - SAFEX-ESE
- Datum der letzten Prüfung: _____
- Höchstzahl der zu sichernden Personen: _____
- Notwendigkeit von Falldämpfern: ja
- Der erforderliche Mindestfreiraum unter der Absturzkante zum Boden errechnet sich:

Herstellerangabe der verwendeten Persönlichen Schutzausrüstung
inkl. Seilauslenkung + Körpergröße + 1m Sicherheitsabstand.

© GRÜN GmbH, Irrtümer, Druckfehler, technische Änderungen vorbehalten!
© GRÜN GmbH. No liability for errors and printing errors. We reserve the right to make technical changes.

9. Notizen

© GRÜN GmbH, Irrtümer, Druckfehler, technische Änderungen vorbehalten!
© GRÜN GmbH. No liability for errors and printing errors. We reserve the right to make technical changes.

GRÜN GmbH Spezialmaschinenfabrik | Siegener Straße 81 - 83 | D -57234 Wilnsdorf-Niederdielfen
Tel./Phone: +49 (0) 2 71 - 39 88-0 | Fax: +49 (0) 2 71 - 39 88-159 | www.gruen-gmbh.de | info@gruen-gmbh.de

Sicherheitstechnik für Dach, Fassade und Industrie

© GRÜN GmbH, Irrtümer, Druckfehler, technische Änderungen vorbehalten!

GRÜN

Spezialmaschinenfabrik für Dach, Bau und Straße
Siegener Straße 81-83
57234 Wilnsdorf / GERMANY

Tel. +49 (0) 271 - 39 88-0
Fax +49 (0) 271 - 39 88-158
E-Mail info@gruen-gmbh.de
www.absturzsicherungen-gruen.de